2011 ©Copyright BIMAK. Wszelkie prawa zastrzeżone.

Firma BIMAK nie ponosi odpowiedzilności za odkształcenia profili spowodowane użyciem płyty złej jakości. Maksymalna waga skrzydła 75kg.

❑ **Aby obliczyć wysokość płyty / Tor w świetle otworu montażowego:**

..... –70mm= .....
wysokość światła otworu — wysokość płyty

❑ **Aby obliczyć wysokość płyty / Tor poza światłem otworu montażowego:**

..... +40mm= .....
wysokość światła otworu — wysokość płyty

Rączkę przycinamy 3mm dłuższą od wysokości płyty

Do wypełnienia rączki można użyć profilu PCV o wymiarach 22x2mm

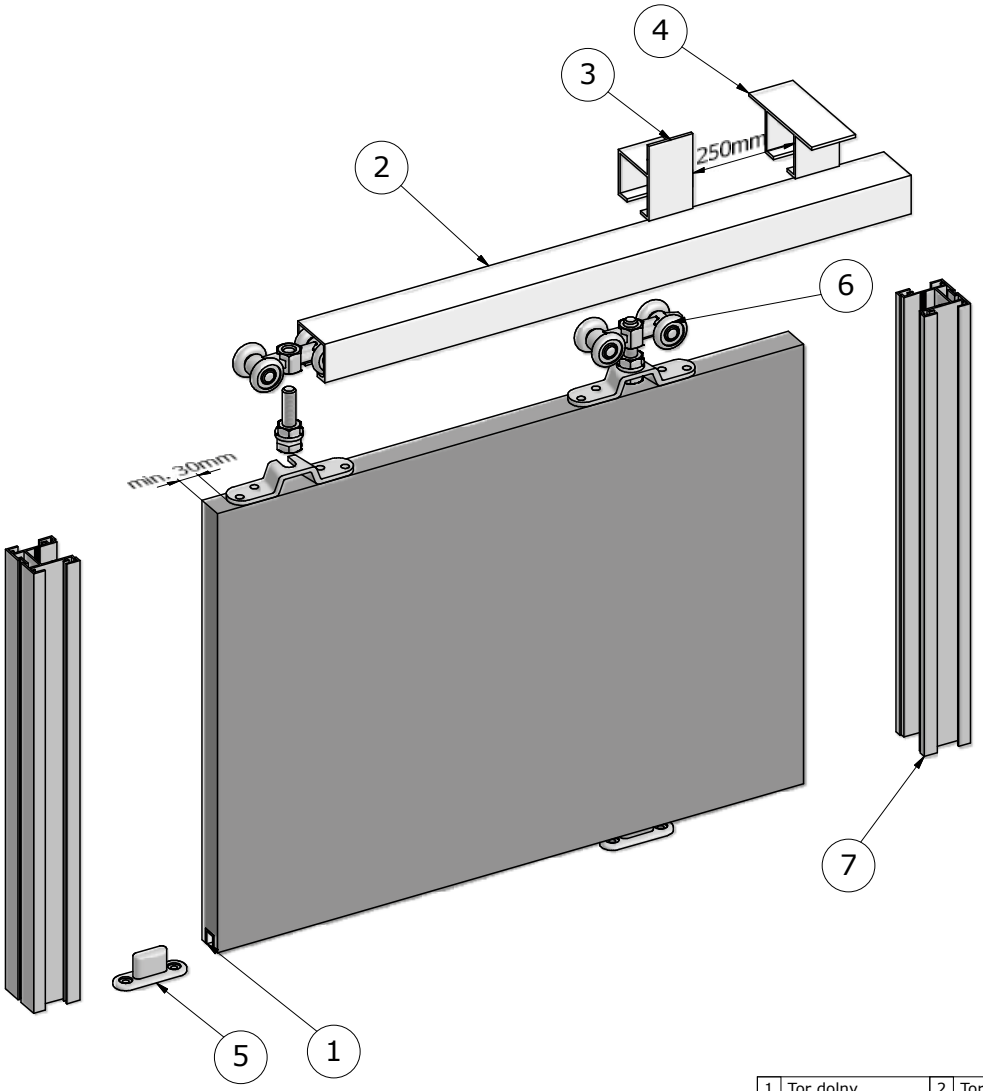

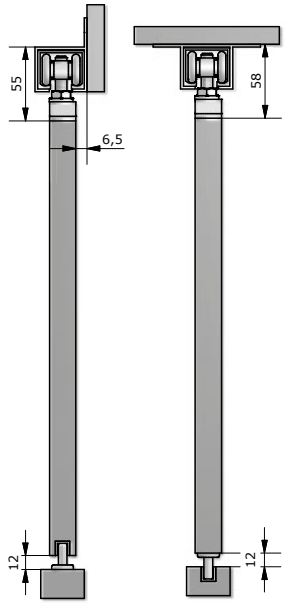

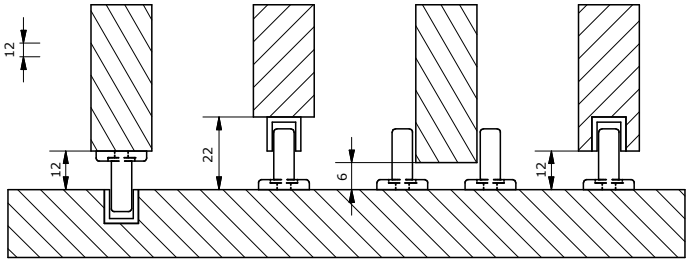

1 Tor dolny Kanon/Forma	2 Tor górny Kanon	3 Uchwyt do ściany Kanon/Kanon Fold/Kanon Glass	4 Uchwyt do sufitu Kanon/Kanon Fold/Kanon Glass	5 Ślizgacz Forma/ Kanon	6 Okucie Kanon	7 Rączka Portos
	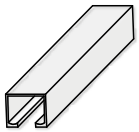		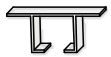			
TDKF	TGK	W100	W200	B500PL	WK-75W	RP